IAME

The heart of kart

PARILLA - 125cc KZ '11

IAME
IAME
Parilla

TESTA E CILINDRO

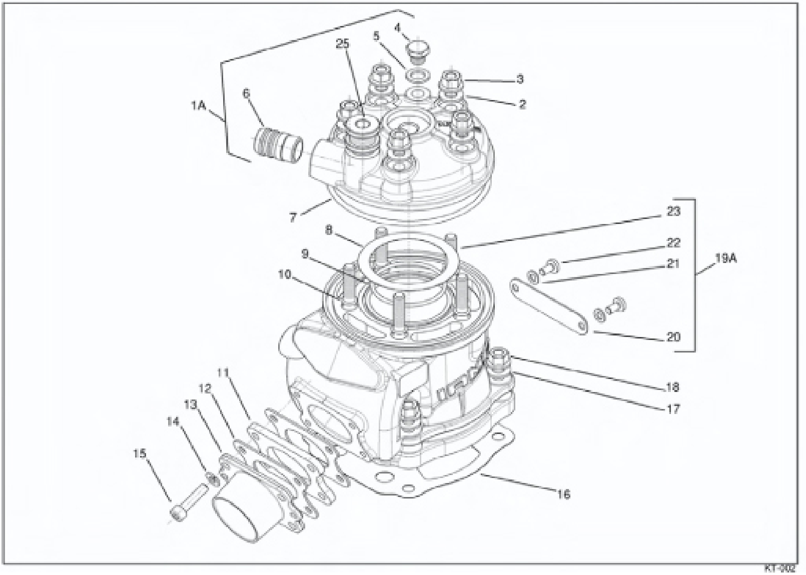
4
5
25
3
2
6
1A
7
23
8
22
9
21
19A
10
20
11
18
12
17
13
14
15
16
KT-002

RICAMBI / SPARES

POS	COD	DESCR
001A	IZA-40101-C	TESTA CIL. SHIFTER KZ'11
002	00303-K	KIT DI 20 RONDELLE TESTA M8
003	00363-K	KIT 20 DADI TESTA REEDSTER/KZ
004	B-25840	TAPPO FORO SONDA TEMP.
005	B-25845	GUARNIZIONE TAPPO SONDA
006	IFA-40500	RACCORDO ACQUA REEDST./KZ
007	IFA-40300	GUARNIZIONE TESTA OR ESTERNO
008	IFA-40200-0.05	GUARNIZ TESTA CU 0.05 REED./KZ
008	IFA-40200-0.10	GUARNIZ.TESTA CU 0.10 REED/KZ
008	IFA-40200-0.20	GUARNIZ.TESTA CU 0.20 REED./KZ
009	IFA-42200	GUARNIZIONE TESTA OR INTERNO
010	B-25825	GUARNIZ.TIRANTI OR
011	IFH-20500	DISTANZIALE SCARICO REEDST./KZ
012	IFA-20500	GUARNIZ. SCARICO REEDST./KZ
013	IFH-02000	RACCORDO SCARICO REEDS./KZ
014	00331-K	KIT 20 RONDELLE ELASTICHE M6
015	00045-K	KIT 20 VITI M6X25
016	IZB-10400-0.1	GUARN. BASE. CILIND. KZ 1/10
016	IZB-10400-0.2	GUARN. BASE. CILIND. KZ 2/10
016	IZB-10400-0.3	GUARN. BASE CILIND. KZ 3/10
016	IZB-10400-0.4	GUARN. BASE CILIND. KZ 4/10
017	00322-K	KIT 20 RONDELLE M8
018	IFA-20300	DADO MINORATO CIL. REEDST./KZ
019A	IZA-01001	CILINDRO COMPL. SHIFTER KZ
020	IZB-40500	TARGHETTA MOTORE SHIFTER
021	00301-K	KIT 20 RONDELLE M5
022	00257-K	KIT 20 VITI M5x10
023	IFA-20200	PRIGIONIERO FISSAGGIO TESTA

025	IFA-90000	TAPPO TCE4M M18x1.5

PISTONE

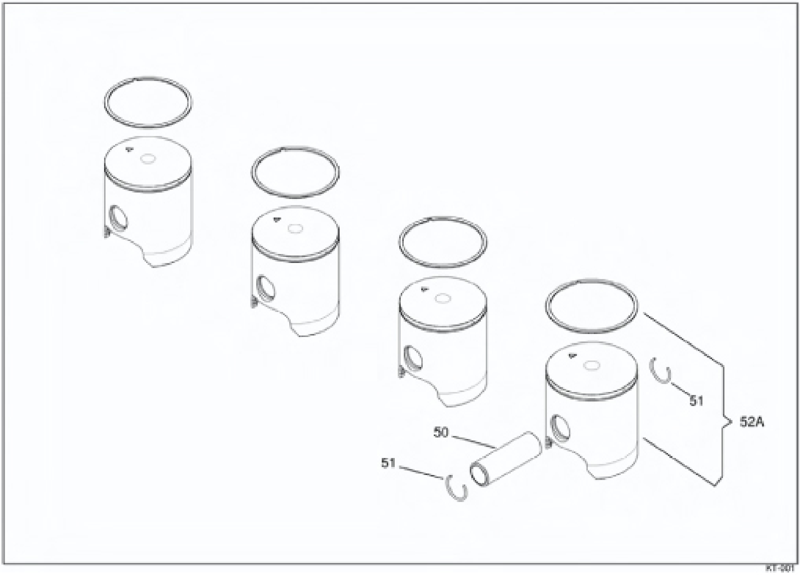
50
51
51
52A
KT-001

RICAMBI / SPARES

POS	COD	DESCR
050	IFA-20950	SPINOTTO REEDSTER/KZ
051	IFA-21050	ANELLINO F/SPIN. REEDST./KZ
052A	IZA-20600A-53.81CR	PISTONE KZ 53.81r
052A	IZA-20600A-53.81CV	PISTONE KZ 53.81v
052A	IZA-20600A-53.83CR	PISTONE KZ 53.83r
052A	IZA-20600A-53.83CV	PISTONE KZ 53.83v
052A	IZA-20600A-53.85CR	PISTONE KZ 53.85r
052A	IZA-20600A-53.85CV	PISTONE KZ 53.85v
052A	IZA-20600A-53.87CR	PISTONE KZ 53.87r
052A	IZA-20600A-53.87CV	PISTONE KZ 53.87v
052A	IZA-20600A-53.89CR	PISTONE KZ 53.89r
052A	IZA-20600A-53.89CV	PISTONE KZ 53.89v
052A	IZA-20600A-53.91CR	PISTONE KZ 53.91r
052A	IZA-20600A-53.91CV	PISTONE KZ 53.91v
052A	IZA-20600A-53.93CR	PISTONE KZ 53.93r
052A	IZA-20600A-53.93CV	PISTONE KZ 53.93v
052A	IZA-20600A-53.97CR	PISTONE KZ 53.97r
052A	IZA-20600A-53.97CV	PISTONE KZ 53.97v
052A	IZA-20600A-53.99CR	PISTONE KZ 53.99r
052A	IZA-20600A-53.99CV	PISTONE KZ 53.99v

BASAMENTO & ALBERO MOTORE

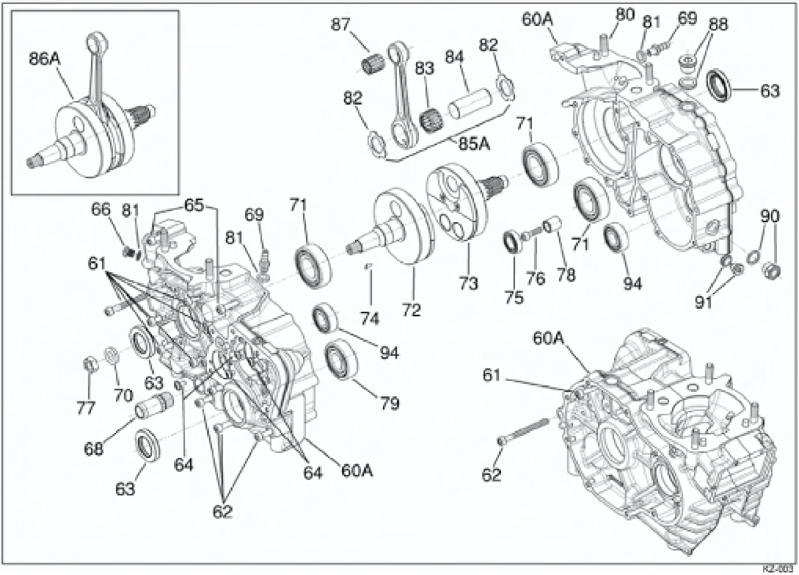
86A
87
83
84
82
82
85A
60A
80
81
69
88
63
71
71
90
66
81
65
69
71
81
61
73
75
76
78
94
91
72
74
94
79
60A
61
77
70
63
68
63
64
64
60A
62
62
KZ-003

RICAMBI / SPARES

POS	COD	DESCR
060A	IZB-01000-C	BASAMENTO KZ-125 COMPLETO
061	00050-K	KIT DI 20 VITI TESTA CIL. 6x50
062	00053-K	KIT DI 20 VITI M6x65
063	X30125425A	ANELLO TENUTA L.AC./TRAS.
064	00280-K	KIT 20 VITI C/FLANG M5x10
065	00046-K	KIT DI 20 VITI TESTA CIL. 6x40
066	X30125490	TAPPO PRESA PRESS.
068	IFA-40500	RACCORDO ACQUA REEDST./KZ
069	D-95800	RACC. PRESA PRESSIONE
070	D-75565	RONDELLA INT. H=1,8 mm
071	35396-A	CUSCINETTO 6205 C4
072	IZC-30100	SEMIALBERO LATO ACCENSIONE
073	IZC-20100	SEMIALBERO LATO TRASMISSIONE
074	11715	CHIAVETTA FRIZ/PIGNONE/VOLANO
075	IZF-90455	CUSCINETTO 61902 T9C4
076	00044-K	KIT DI 20 VITI TESTA CIL. 6x20
077	10535	DADO PIGNONE / VOLANO
078	IZF-22300	SUPPORTO TAMBURO
079	10400-D	CUSCINETTO 6204 C4
080	IFA-20200	PRIGIONIERO FISSAGGIO TESTA
081	B-71805	GUARN.RAC. PRESA PRES.
082	X30125436	RONDELLA BRONZO ARGENT.
083	X30125431	GABBIETTA TESTA BIELLA

084	X30125450	ASSE ACCOP. 20x48.8
085A	IZC-50101-C	BIELLA COMPLETA 110mm
086A	IZC-00100	ALBERO MOT. SHIFTER KZ
087	IFC-50350	GABBIETTA PB REEDSTER/KZ
088	IZF-90500	TAPPO TCE M16x1.5
090	IZB-90000	INDICATORE LIVELLO OLIO
091	IZF-90505	TAPPO TCEM M10x1 MAGNETICO

BASAMENTO & ALBERO MOTORE

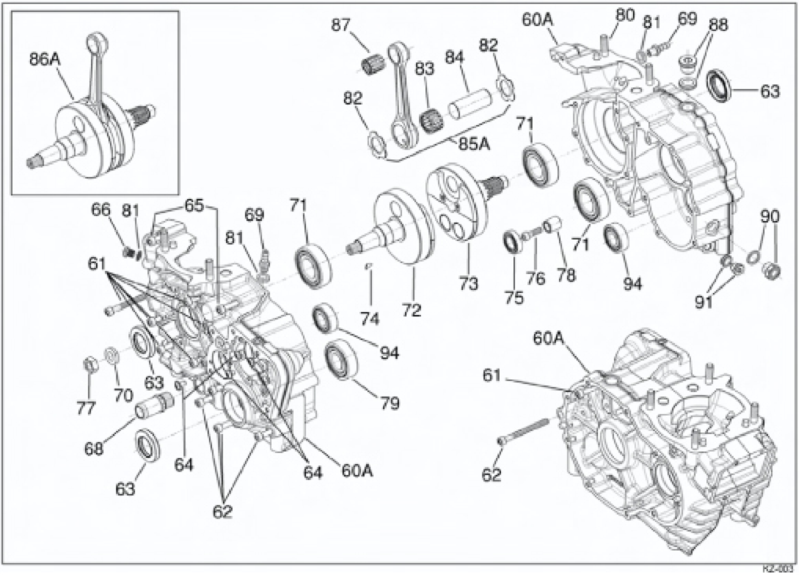
86A
87
82
83
84
82
85A
60A
80
81
69
88
63
71
71
73
75
76
78
94
90
91
66
81
65
69
81
71
61
72
74
94
79
63
70
77
68
63
64
62
64
60A
60A
61
62
KZ-003

RICAMBI / SPARES

POS	COD	DESCR
094	IMB-20100	CUSCINETTO 6202 T1XC4

AMMISSIONE

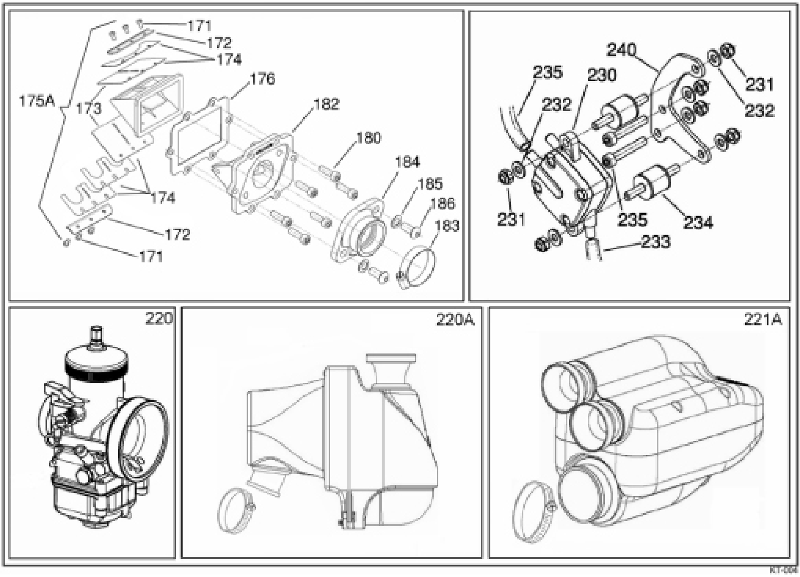
171
172
174
176
175A
173
182
180
184
185
186
183
174
172
171
240
235
230
231
232
232
231
235
234
233
220
220A
221A
KT-004

RICAMBI / SPARES

POS	COD	DESCR
171	10380	VITE FISSAGGIO LAMELLE
172	IZG-20200	PIASTRINA FERMA LAMELLE
173	IZG-20300-C1	KIT LAMELLE CARBO KZ
174	IZG-20300-C	KIT LAMELLE CARBO KZ
175A	IZG-02000	GRUPPO VALVOLA LAMELLE KZ
176	IZB-41100	GUARNIZ. CONVOGLIATORE KZ
180	00044-K	KIT DI 20 VITI TESTA CIL. 6x20
182	IZB-41002	CONVOGLIATORE SHIFTER KZ
183	IFG-31100	FASCETTA REEDSTER/XTR
184	IFG-30900	RACCORDO CARB.XTR KF4
185	00322-K	KIT 20 RONDELLE M8
186	00269-K	KIT 20 VITI TBEI M8x16
220	IFG-00100K	CARBURAT. DELL'ORTO VHSH 30CS
220A	IZG-90005	FILTRO ARIA APE 1AG
220A	IZG-90005A	SILENZ ASPIRAZ NOX R&R
220A	IZG-90006	SILENZ ASPIRAZ NOX R&R 23mm
221A	IZG-90005A	SILENZ ASPIRAZ NOX R&R

221A	IZG-90006	SILENZ ASPIRAZ NOX R&R 23mm
230	IZG-90000	POMPA BENZINA
231	00378-K	KIT 20 DADI AUTOBLOCCANTI M6
232	00302-K	KIT 20 RONDELLE M6
233	A-61810-A	TUBO PRESA PRESS.20cm
234	IFG-40800	ANTIVIBRANTE REEDSTER/XTR/MINI
235	00047-K	KIT DI 20 VITI TESTA CIL. 6x35
240	IZG-40700	PIASTRINA SUPP.POMPA BENZINA

ACCENSIONE ELETTRONICA

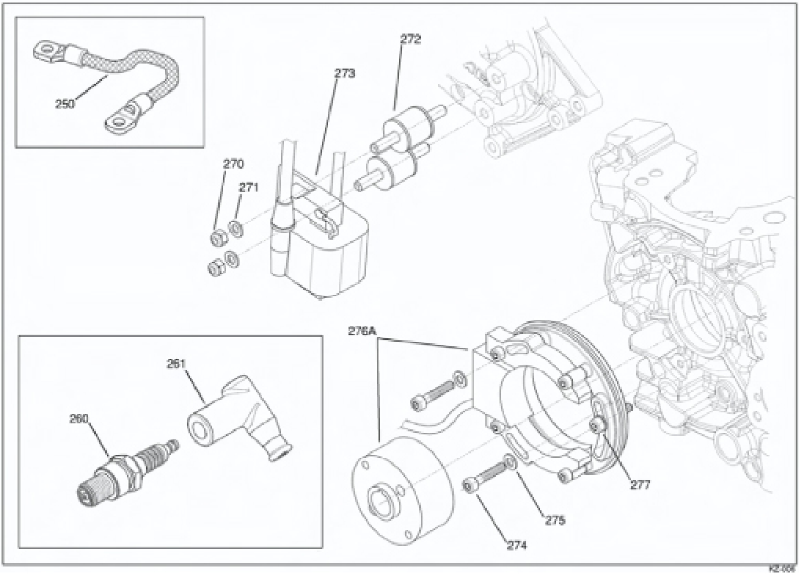
250
272
273
270
271
276A
261
260
277
275
274

RICAMBI / SPARES

POS	COD	DESCR
250	B-35805-A	CAVO MASSA BOBINA
260	10561-A	CANDELA NGK BR10EG
261	10544	PIPETTA CANDELA PVL
270	00376-K	KIT 20 DADI AUTOBLOC.M5
271	00301-K	KIT 20 RONDELLE M5
272	B-35810	ANTIVIBRANTE BOBINA PVL
273	10026	BOBINA ACCENSIONE PVL
274	00039-K	KIT DI 20 VITI TESTA CIL. 5x40
275	00301-K	KIT 20 RONDELLE M5
276A	10016-A	ACCENSIONE PVL-SUPER
277	00034-K	KIT DI 20 VITI TESTA CIL. 5x25

GRUPPO FRIZIONE

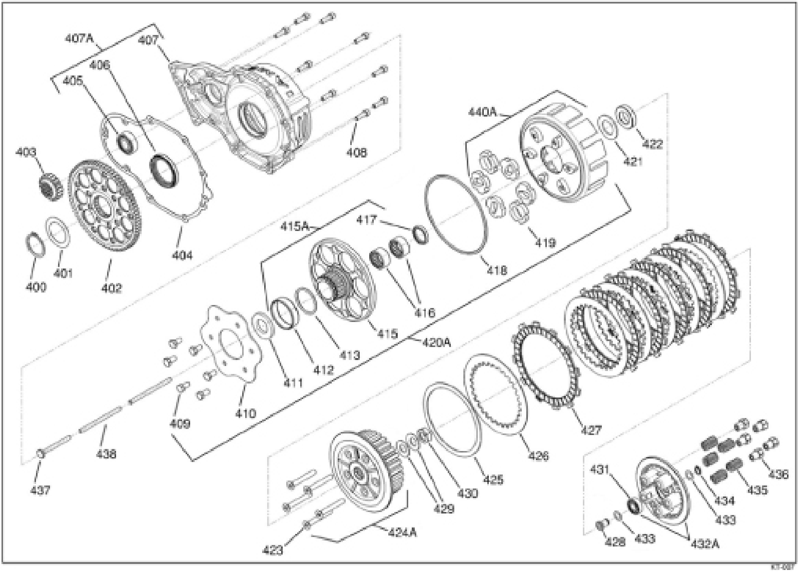
407A
407
406
405
403
408
440A
422
421
419
417
415A
418
404
400
401
402
416
415
420A
413
412
411
410
409
438
437
427
426
425
430
429
424A
423
431
436
435
434
433
428
433
432A

POS	COD	DESCR
400	IZF-90070	ANELLO SEEGER A35 DIN471
401	IZF-90060	MOLLA A TAZZA
402	IZF-02400	CORONA TRASMISSIONE PRIMARIA
403	IZC-22400	PIGNONE TRASM. PRIMARIA
404	IZB-40300	GUARN.COPERCHIO TRASM.PRIMARIA
405	IMB-20100	CUSCINETTO 6202 T1XC4
406	IZF-90010	ANELLO TENUTA TRASM. PRIMARIA
407A	IZB-40200-C	COPERCHIO L.FRIZ. KZ COMPLETO
408	00044-K	KIT DI 20 VITI TESTA CIL. 6x20
409	00161-K	KIT DI 20 VITI TESTA ESAG.6x12
410	IZF-00900	PIATTELLO PARASTRAPPI
411	IZF-90080	ANELLO RASAMENTO PS 22x32x1
412	IZF-01100	BOCCOLA PER ANELLO DI TENUTA
413	IZF-90030	ANELLO OR 3131 FPM 75
415A	IZF-01000-C	MOZZO PARASTRAPPI COMPLETO
416	IZF-90000	ASTUCCIO A RULLINI
417	IZF-90015	ANELLO TENUTA G20x26x4B
418	IZF-90035	ANELLO TENUTA
419	IZF-00800	GOMMINO PARASTRAPPI
420A	IZF-00200	GRUPPO PARASTRAPPI
421	IZF-02500	ANELLO RASAM. CORONA PRIMARIA
422	IZF-02200	DISTANZIALE TAMBURO FRIZIONE
423	00129-K	KIT 20 VITI TSEI M6x45
424A	IZF-05000	TAMBURO FRIZIONE CON VITI
425	IZF-02100	MOLLA A TAZZA
426	IZF-00700	DISCO FRIZIONE (NUDO)
427	IZF-00600	DISCO FRIZIONE GUARNITO
428	IZF-01400	PIATTELLO PER REGGISPINTA

GRUPPO FRIZIONE

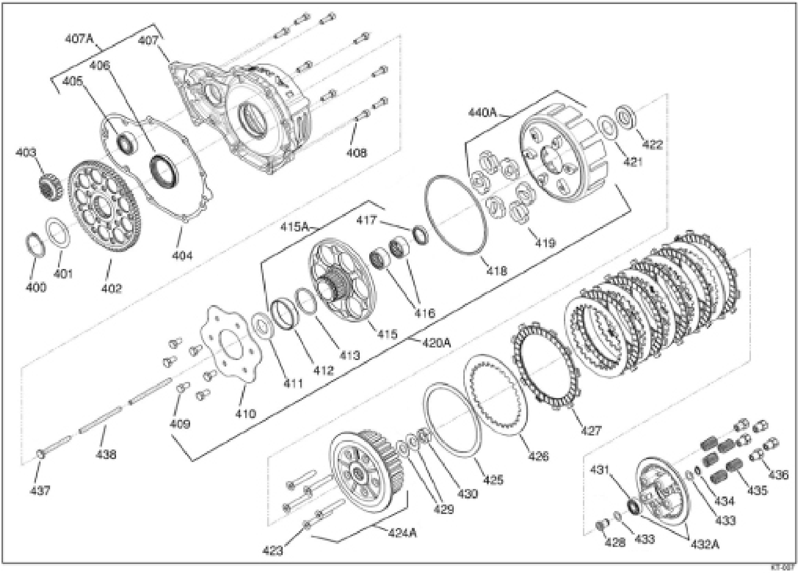
407A
407
406
405
403
408
440A
422
421
404
400
401
402
415A
417
419
418
416
415
420A
413
412
411
410
409
438
437
427
426
425
430
429
424A
423
431
436
435
434
433
428
433
432A

POS	COD	DESCR
429	IZF-90040	MOLLA A TAZZA
430	00364	DADO M14X1
431	IZF-90460	CUSCINETTO PIATTO SPINGIDISCO
432A	IZF-04000	PIATTO SPINGIDISCO C/CUSCINET.
433	IZF-90090	ANELLO RASAMENTO
434	IZF-90065	ANELLO SEEGER A10 DIN471
435	IZF-01200	MOLLA FRIZIONE
436	IZF-01300	RITEGNO PER MOLLA FRIZIONE
437	IZF-01600	PIATTELLO COMANDO FRIZIONE
438	IZF-01500	ASTA COMANDO FRIZIONE
440A	IZF-00300	CAMPANA FRIZ. C/PARASTRAPPI

GRUPPO CAMBIO & INGRANAGGI

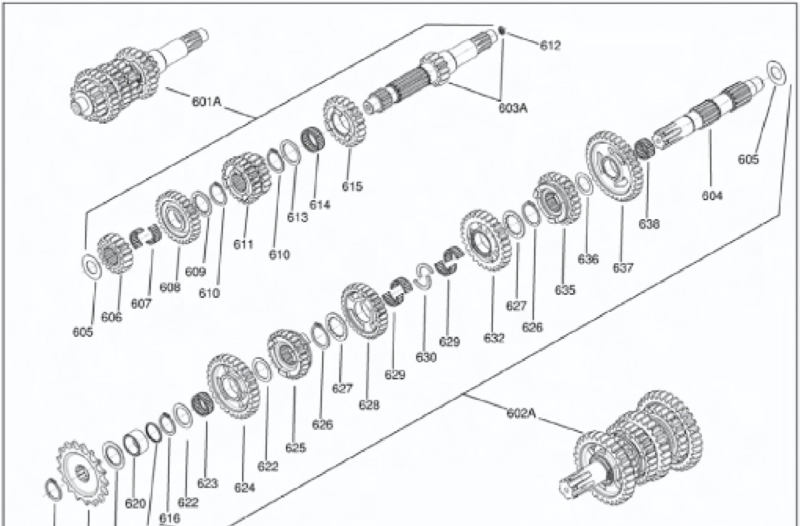
612
601A
603A
605
604
615
614
613
611
610
638
637
636
635
609
608
610
607
606
605
627
626
632
629
630
629
628
627
626
625
622
624
623
622
620
616
602A

616
617
618
619
KT-008

RICAMBI / SPARES

POS	COD	DESCR
601A	IZF-30000	ALBERO PRIMARIO COMPLETO
602A	IZF-31000	ALBERO SECONDARIO COMPLETO
603A	IZF-20100-C	ALBERO PRIMARIO CON ANELLO
604	IZF-20200	ALBERO SECONDARIO
605	IZF-21900	ANELLO RASAM.ALBERI PRIM/SECON
606	IZF-20300	INGRANAG. CONDUTT. 2a MARCIA
607	IZF-20450	GABB. A RULLI DIVISA K18x22x10
608	IZF-20600	INGRANAG.CONDUTT. 6a MARCIA
609	IZF-21400	ANELLO RASAM. SCANAL 6a MARCIA
610	IZF-90045	ANELLO SEEGER A22 DIN471
611	IZF-20400	INGRANAG. CONDUT. 3a/4a MARCIA
612	IZF-90020	ANELLO TENUTA GR5x9x2
613	IZF-21300	ANELLO RASAMENTO 5a MARCIA
614	IZF-20452	GABBIA A RULLI
615	IZF-20500	INGRANAGGIO CONDUTT. 5a MARCIA
616	IZF-90055	ANELLO SEEGER A20 DIN471
617	IZF-25800	PIGNONE z15
617	IZF-25900	PIGNONE z16
617	IZF-26000	PIGNONE z17
617	IZF-26100	PIGNONE z18
617	IZF-26200	PIGNONE z19
617	IZF-26300	PIGNONE z20
618	IZF-90120	MOLLA A TAZZA "AL"
619	IZF-90025	ANELLO OR 2075 NBR 70
620	IZF-25300	DISTANZIALE SU PIGNONE CATENA
622	IZF-90075	ANELLO RASAMENTO
623	IZF-90400	GABBIA A RULLI K20
624	IZF-20900	INGRANAG. CONDOTTO 2a MARCIA
625	IZF-21200	INGRANAG. CONDOTTO 6a MARCIA
626	IZF-90050	ANELLO SEEGER A24 DIN471

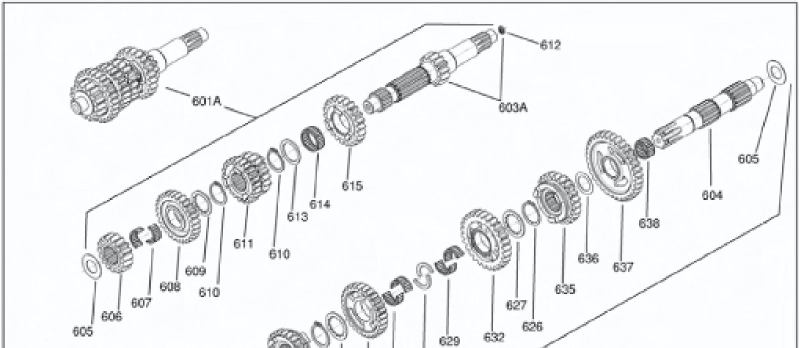
612
601A
603A
605
615
604
614
613
638
611
610
636
637
609
608
610
635
607
627
606
626
605
629
632

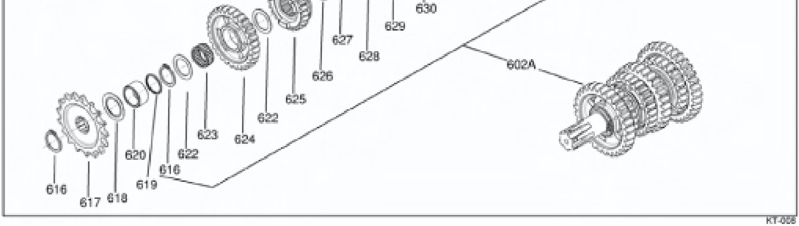
630
629
627
628
626
625
622
623
624
602A
620
622
616
619
616
617
618

KT-008

RICAMBI / SPARES

POS	COD	DESCR
627	IZF-21700	ANELLO RAS. SCANAL. 21x32x0.8
628	IZF-21000	INGRANAGGIO CONDOT. 4a MARCIA
629	IZF-20451	GABBIA A RULLI DIV. K20x24x10
630	IZF-21800	SEMIANELLO RASAM. 3a/4a MARCIA
632	IZF-20900	INGRANAGGIO CONDOTTO 3a MARCIA
635	IZF-21100	INGRANAGGIO CONDOT. 5a MARCIA
636	IZF-21500	ANELLO RASAMENTO 1a MARCIA
637	IZF-20700	INGRANAG. CONDOTTO 1a MARCIA
638	IZF-90405	GABBIA A RULLI K17

GRUPPO SELETTORE

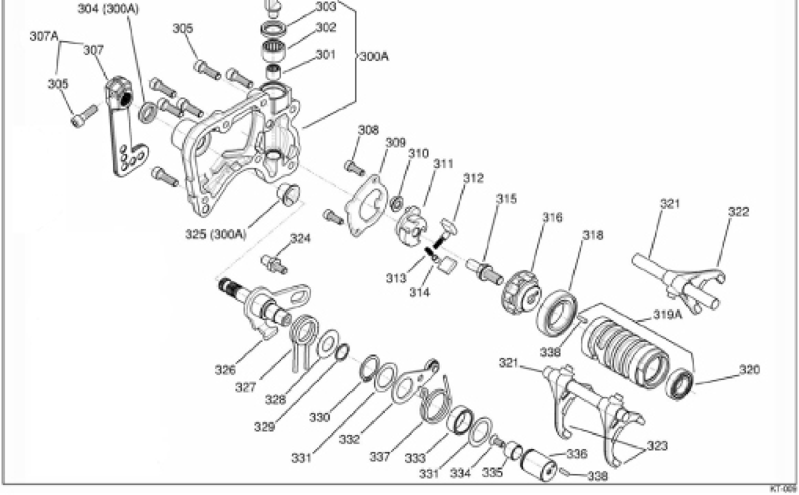
304 (300A)
303
302
301
300A
305
307A
307
305
308
309
310
311
312
315
316
318
321
322
325 (300A)
324
313
314
319A
326
327
328
329
330
338
321
320
332
331
337
333
331
334
335
336
323
338
KT-009

RICAMBI / SPARES

POS	COD	DESCR
300A	IZB-05000	COPERCHIO SELETTORE COMPLETO
301	A-60865	GABBIETTA A RULLI TaG
302	IZF-90410A	ASTUCCIO A RULLI HK1412
303	IZF-90125	ANELLO TENUTA
304	IZF-90115	ANELLO TENUTA
305	00044-K	KIT DI 20 VITI TESTA CIL. 6x20
306	IZF-01800	LEVA COMANDO FRIZIONE
307A	IZF-24901-C	LEVA COMANDO CAMBIO CON VITE
308	00062-K	VITE TCCE M5x14
309	IZF-23800	PIASTRINO RICHIAMO CRICHETTI
310	IZF-23700	BOCCOLA PER SUPP. CRICHETTI
311	IZF-23000	SUPPORTO CRICCHETTI
312	IZF-23400	CRICCHETTO PER SELETTORE MARCE
313	IZF-23500	MOLLA PER CRICCHETTI
314	IZF-23600	SPINTORE CRICCHETTI
315	IZF-22900	PERNO SUPPORTO CRICCHETTI
316	IZF-22000	CAMMA PRESELETTORE
318	IZF-90450	CUSCINETTO 6905 T1xC3
319A	IZF-22200-C	TAMB. DESMODR. SELET. MARCE
320	IZF-90455	CUSCINETTO 61902 T9C4
321	IZF-22800	ASTA GUIDA FORCHETTE
322	IZF-22400	FORCHETTA SELET. MARCE PRIMAR.
323	IZF-22600	FORCHETTA SEL. MARCE SECOND.
324	IZF-24800	PERNO DI CONTRASTO PER MOLLA
325	IZF-90105	BOCCOLA FLANGIATA
326	IZF-23100	ALBERO COMANDO PRESELETTORE
327	IZF-24000	MOLLA ALBERO COMANDO PRESELET.
328	IZF-25700	RASAMENTO PER MOLLA
329	IZF-90100	ANELLO ELASTICO SW14

GRUPPO SELETTORE

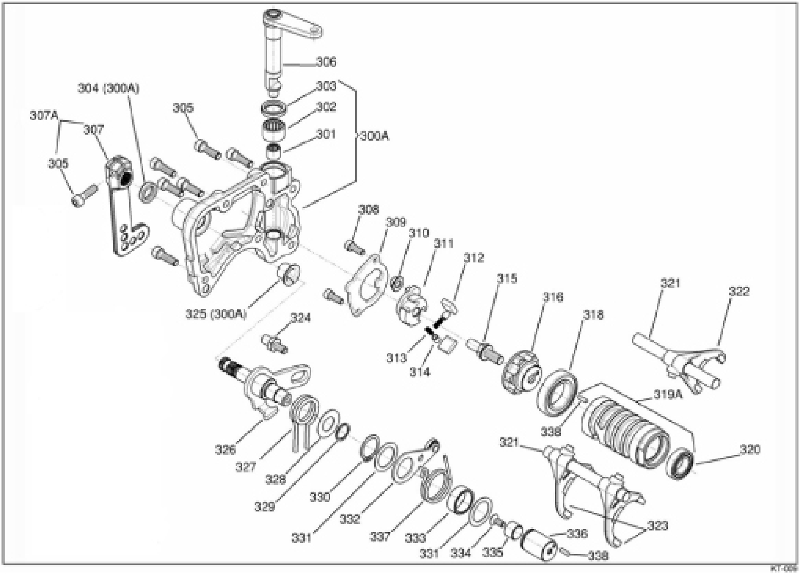
306
303
302
301
300A
304 (300A)
305
307A
307
305
308
309
310
311
312
315
316
318
321
322
325 (300A)
324
313
314
319A
338
321
320
326
327
328
329
330
331
332
337
333
331
334
335
336
338
323
KT-009

RICAMBI / SPARES

POS	COD	DESCR
330	IZF-90055	ANELLO SEEGER A20 DIN471
331	IZF-90075	ANELLO RASAMENTO
332	IZF-24600	LEVA POSIZ. MARCE COMPLETA
333	IZF-24500	DISTANZ. PER POSIZ. MARCE
334	00111-K	KIT 20 VITI TORX M5x10
335	IZF-90110	BOCCOLA MU TFP 1210
336	IZF-24100	SUPP. BOCCOLA ALB. PRESELETT.
337	IZF-24700	MOLLA PER LEVA POSIZ. MARCE
338	IZF-90085	RULLINO IKO N3x9.8 AB2

RAFFREDDAMENTO

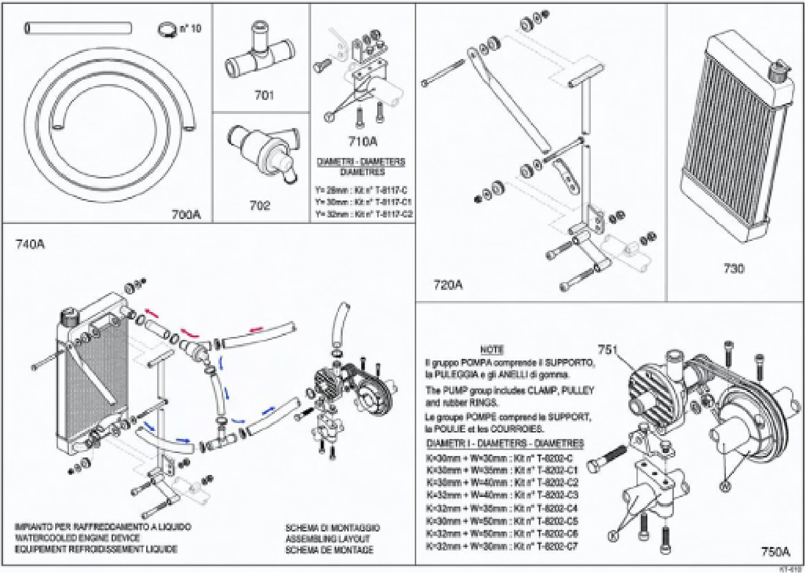
n° 10
700A
701
702
710A
720A
730
740A
751
750A

DIAMETRI - DIAMETERS
DIAMETRES

Y= 28mm : Kit n° T-8117-C
Y= 30mm : Kit n° T-8117-C1
Y= 32mm : Kit n° T-8117-C2

IMPIANTO PER RAFFREDDAMENTO A LIQUIDO
WATERCOOLED ENGINE DEVICE
EQUIPEMENT REFROIDISSEMENT LIQUIDE

SCHEMA DI MONTAGGIO
ASSEMBLING LAYOUT
SCHEMA DE MONTAGE

NOTE

Il gruppo POMPA comprende il SUPPORTO, la PULEGGIA e gli ANELLI di gomma.

The PUMP group includes CLAMP, PULLEY and rubber RINGS.

Le groupe POMPE comprend le SUPPORT, la POULIE et les COURROIES.

DIAMETRI - DIAMETERS - DIAMETRES

K=30mm + W=30mm : Kit n° T-8202-C
K=30mm + W=35mm : Kit n° T-8202-C1
K=30mm + W=40mm : Kit n° T-8202-C2
K=32mm + W=40mm : Kit n° T-8202-C3
K=32mm + W=35mm : Kit n° T-8202-C4
K=30mm + W=50mm : Kit n° T-8202-C5
K=32mm + W=50mm : Kit n° T-8202-C6
K=32mm + W=30mm : Kit n° T-8202-C7

RICAMBI / SPARES

POS	COD	DESCR
700A	IFI-50400-K	KIT TUBAZIONE ACQUA
701	IFI-51000	RACCORDO 3 VIE KF1-2-3
702	IFI-05900	TERMOSTATO 3 VIE KF1-2-3
710A	T-8117-C	KIT MORS. RADIATORE mm28
710A	T-8117-C1	KIT MORS. RADIATORE mm30
710A	T-8117-C2	KIT MORS. RADIATORE mm32
720A	IFI-52300-K	KIT SUP.RADIATORE KF1-2-3
730	IFI-05000	RADIATORE REEDSTER/XTR
740A	IFI-05000-K	KIT RAFFREDD.REEDSTER
750A	T-8202-C	GRUPPO POMPA mm30/30
750A	T-8202-C1	GRUPPO POMPA mm30/35
750A	T-8202-C2	GRUPPO POMPA mm30/40
750A	T-8202-C3	GRUPPO POMPA mm32/40
750A	T-8202-C4	GRUPPO POMPA mm 32/35
750A	T-8202-C5	GRUPPO POMPA mm30/50
750A	T-8202-C6	GRUPPO POMPA mm32/50
750A	T-8202-C7	GRUPPO POMPA mm 32/30

GRUPPO SCARICO & SERIE GUARNIZIONI

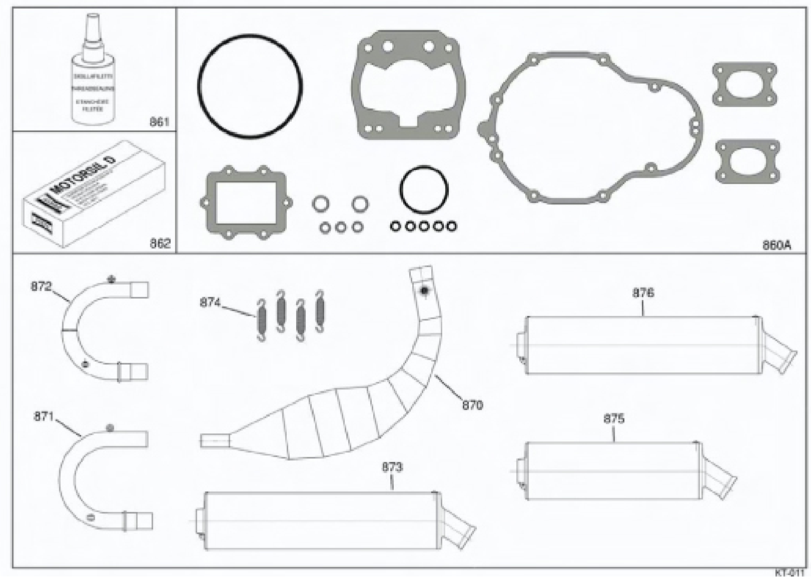
861
862
MOTORSIL D
860A
872
874
876
871
870
875
873
KT-011

RICAMBI / SPARES

POS	COD	DESCR
860A	IZZ-125990	SERIE GUARNIZIONI MOTORE KZ
861	00600	SIGILLANTE LIQUIDO RACC.ACQUA
862	00602	GUARNIZ.LIQUIDA AREXON
870	IZH-04000	MARMITTA SCARICO KZ STANDARD
871	IZH-06100	CURVA SILENZ.KZ diam 28mm
872	IZH-06101	CURVA SILENZIATORE KZ 26/28mm
873	IZH-06000	SILENZIATORE 125S KZ ELTO
874	IFH-55100	MOLLA MARMITTA KF1-2
875	IZH-06000B	SILENZIATORE D corto TEXALIO
876	IZH-06000A	SILENZIATORE 125cc MC